episode

CONTROL PROTOCOL
EA-AMP-SUB-1D-500R

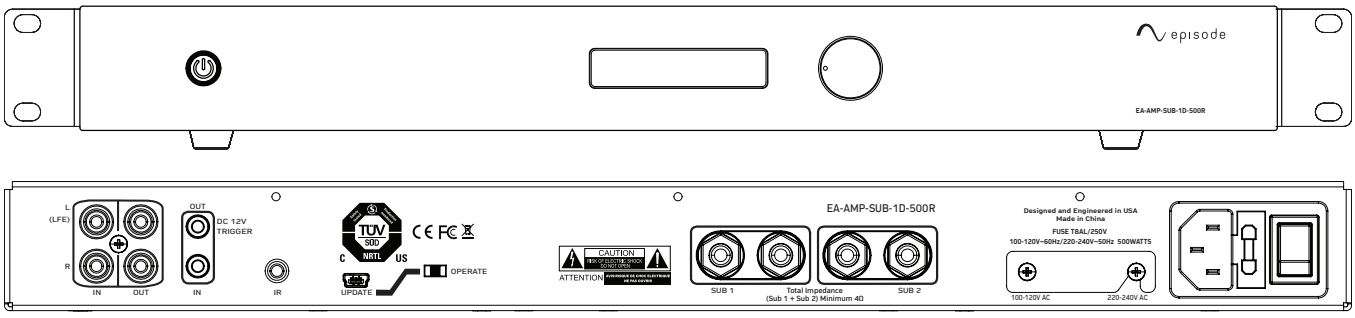

REAL. LIFE. SOUND.

CONTENTS

Overview 4
IR Connections and Setup 4
    IR Connections and Controls 4
IR Applications 4
    In-Room IR Receiver with IR Remote 4
    Programmed Automation Controller 4
IR Hex Codes 5
    IR Device ID =1 5
    IR Device ID =2 7
    IR Device ID =3 9
    IR Device ID =4 11
Contacting Technical Support 12

OVERVIEW

This protocol provides the information required to control an EA-AMP-SUB-1D-500R amplifier via IR through a connected IR receiver or Automation System. Follow the instructions carefully to ensure that IR will function at the highest level, and not cause damage to the amplifier or other components.

IR CONNECTIONS AND SETUP

IR Connections and Controls

Connect an IR Receiver via IR repeater. Connect the IR repeater to the IR port on the amplifier with a 3.5mm mono mini cable.

IR APPLICATIONS

In-Room IR Receiver with IR Remote

To control the amplifier with an in-room IR remote (commands transmit directly from the remote):

1. Connect an IR receiver via IR repeater.
2. Connect the IR repeater to the IR port on the amplifier with a 3.5mm mono mini cable.
3. Position the receiver so that commands are received reliably.
4. Control additional equipment by attaching an IR flasher to the IR Out port of the repeater.

IR Repeater Connections

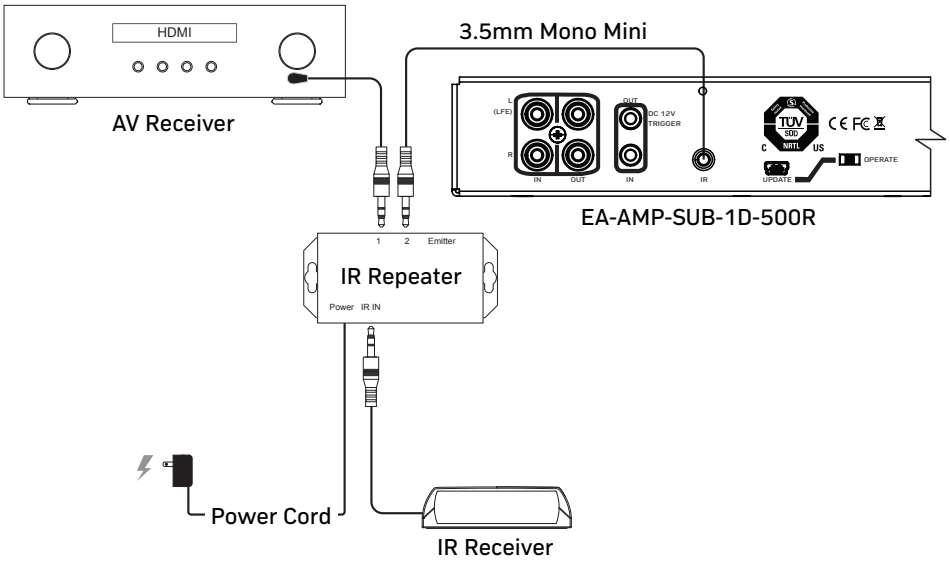

Programmed Automation Controller

To control the amplifier with a control system:

1. Connect a 3.5mm mono mini cable from the flasher output of the controller to the IR In port on the amplifier.
2. Program the control system using the IR control protocol.

Control System Connections

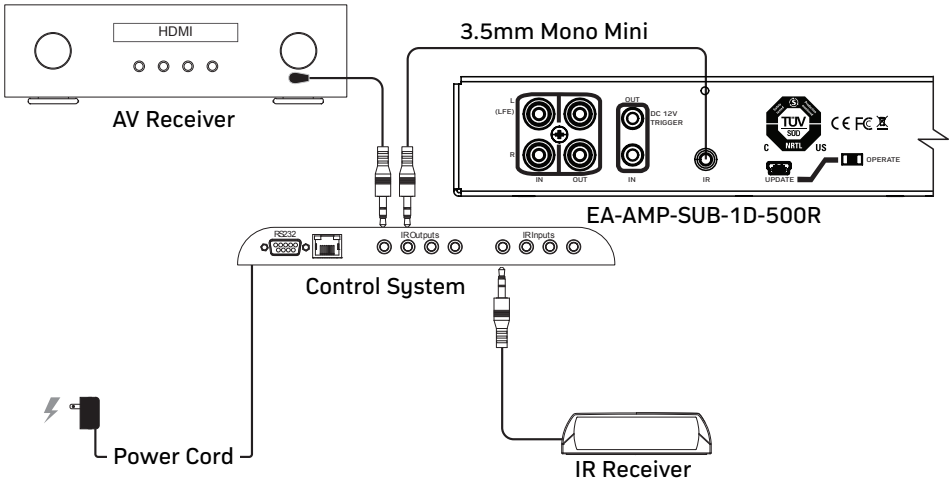

© 2015 Episode®

IR HEX CODES

IR DEVICE ID =1

Power Toggle

0000 006d 0022 0002 0156 00aa 0015 0015 0015 0015 0015 0015 0015 0040 0015 0015 0015 0015 0015 0015 0015 0015 0015 0015 0015 0015 0015 0015 0015 0015 0015 0015 0015 0015 0015 0015 0015 0015 0015 0015 0015 0040 0015 0015 0015 0015 0015 0015 0015 0015 0015 0015 0015 0015 0015 0015 0015 0015 0015 0040 0015 0040 0015 0040 0015 0040 0015 0040 0015 0040 0015 0040 0015 0040 0015 0040 0015 0015 0016 05eb 0156 0055 0015 0e44

Power On

0000 006d 0022 0002 0156 00aa 0015 0015 0015 0015 0015 0015 0015 0040 0015 0015 0015 0015 0015 0015 0015 0015 0015 0015 0015 0015 0015 0015 0015 0015 0015 0015 0015 0015 0015 0015 0015 0015 0015 0015 0015 0040 0015 0015 0015 0015 0015 0015 0015 0015 0015 0015 0015 0015 0015 0015 0015 0015 0015 0040 0015 0015 0015 0040 0015 0040 0015 0040 0015 0040 0015 0040 0015 0040 0015 0040 0015 0015 0015 0040 0016 05eb 0156 0055 0015 0e44

Power Off

0000 006d 0022 0002 0156 00aa 0015 0015 0015 0015 0015 0015 0015 0040 0015 0015 0015 0015 0015 0015 0015 0015 0015 0015 0015 0015 0015 0015 0015 0015 0015 0015 0015 0015 0015 0015 0015 0015 0015 0015 0015 0040 0015 0015 0015 0015 0015 0015 0015 0015 0015 0015 0015 0015 0015 0015 0015 0015 0015 0040 0015 0040 0015 0040 0015 0040 0015 0040 0015 0040 0015 0040 0015 0040 0015 0040 0015 0015 0015 0015 0016 05eb 0156 0055 0015 0e44

Mute Toggle

0000 006d 0022 0002 0156 00aa 0015 0015 0015 0015 0015 0015 0015 0040 0015 0015 0015 0015 0015 0015 0015 0015 0015 0015 0015 0015 0015 0015 0015 0015 0015 0015 0015 0015 0015 0015 0015 0015 0015 0015 0015 0040 0015 0015 0015 0015 0015 0015 0015 0015 0015 0015 0015 0015 0015 0015 0015 0015 0015 0040 0015 0015 0015 0015 0015 0040 0015 0040 0015 0040 0015 0040 0015 0040 0015 0040 0015 0015 0015 0040 0015 0040 0016 05eb 0156 0055 0015 0e44

Mute On

0000 006d 0022 0002 0156 00aa 0015 0015 0015 0015 0015 0015 0015 0040 0015 0015 0015 0015 0015 0015 0015 0015 0015 0015 0015 0015 0015 0015 0015 0015 0015 0015 0015 0015 0015 0015 0015 0015 0015 0015 0015 0040 0015 0015 0015 0015 0015 0015 0015 0015 0015 0015 0015 0015 0015 0015 0015 0015 0015 0040 0015 0015 0015 0040 0015 0040 0015 0040 0015 0040 0015 0040 0015 0040 0015 0040 0015 0015 0015 0040 0015 0015 0016 05eb 0156 0055 0015 0e44

Mute Off

0000 006d 0022 0002 0156 00aa 0015 0015 0015 0015 0015 0015 0015 0040 0015 0015 0015 0015 0015 0015 0015 0015 0015 0015 0015 0015 0015 0015 0015 0015 0015 0015 0015 0015 0015 0015 0015 0015 0015 0015 0015 0040 0015 0015 0015 0015 0015 0015 0015 0015 0015 0015 0015 0015 0015 0015 0015 0015 0015 0040 0015 0040 0015 0015 0015 0040 0015 0040 0015 0040 0015 0040 0015 0040 0015 0040 0015 0015 0015 0015 0015 0040 0016 05eb 0156 0055 0015 0e44

Night Mode On

0000 006d 0022 0002 0156 00aa 0015 0015 0015 0015 0015 0015 0015 0040 0015 0015 0015 0015 0015 0015 0015 0015 0015 0015 0015 0015 0015 0015 0015 0015 0015 0015 0015 0015 0015 0015 0015 0015 0015 0015 0015 0040 0015 0015 0015 0015 0015 0015 0015 0015 0015 0015 0015 0015 0015 0015 0015 0015 0015 0040 0015 0040 0015 0040 0015 0040 0015 0040 0015 0040 0015 0040 0015 0040 0015 0040 0015 0015 0015 0015 0015 0015 0016 05eb 0156 0055 0015 0e44

Night Mode Off

0000 006d 0022 0002 0156 00aa 0015 0015 0015 0015 0015 0015 0015 0040 0015 0015 0015 0015 0015 0015 0015 0015 0015 0015 0015 0015 0015 0015 0015 0015 0015 0015 0015 0015 0015 0015 0015 0015 0015 0015 0015 0040 0015 0015 0015 0015 0015 0015 0015 0015 0015 0015 0015 0015 0015 0015 0015 0015 0015 0040 0015 0015 0015 0015 0015 0015 0015 0040 0015 0040 0015 0040 0015 0040 0015 0040 0015 0015 0015 0040 0015 0040 0016 05eb 0156 0055 0015 0e44

User EQ Flat

0000 006d 0022 0002 0156 00aa 0015 0015 0015 0015 0015 0015 0015 0040 0015 0015 0015 0015 0015 0015 0015 0015 0015 0015 0015 0015 0015 0015 0015 0015 0015 0015 0015 0015 0015 0015 0015 0015 0015 0015 0015 0040 0015 0015 0015 0015 0015 0015 0015 0015 0015 0015 0015 0015 0015 0015 0015 0015 0015 0040 0015 0015 0015 0015 0015 0015 0015 0040 0015 0040 0015 0040 0015 0040 0015 0040 0015 0015 0015 0040 0015 0040 0016 05eb 0156 0055 0015 0e44

User EQ Music

0000 006d 0022 0002 0156 00aa 0015 0015 0015 0015 0015 0015 0015 0040 0015 0015 0015 0015 0015 0015 0015 0015 0015 0015 0015 0015 0015 0015 0015 0015 0015 0015 0015 0015 0015 0015 0015 0015 0015 0015 0015 0040 0015 0015 0015 0015 0015 0015 0015 0015 0015 0015 0015 0015 0015 0015 0015 0015 0015 0040 0015 0015 0015 0040 0015 0015 0015 0040 0015 0015 0015 0040 0015 0040 0015 0040 0015 0040 0015 0040 0015 0040 0016 05eb 0156 0055 0015 0e44

User EQ Movie

0000 006d 0022 0002 0156 00aa 0015 0015 0015 0015 0015 0015 0015 0040 0015 0015 0015 0015 0015 0015
0015 0015 0015 0015 0015 0015 0015 0015 0015 0015 0015 0015 0015 0015 0015 0015 0015 0040 0015
0015 0015 0015 0015 0015 0015 0015 0015 0040 0015 0015 0015 0040 0015 0040 0015 0040 0015 0040
0015 0040 0015 0040 0015 0015 0015 0040 0015 0015 0015 0015 0016 05eb 0156 0055 0015 0e44

Volume Up

0000 006d 0022 0002 0156 00aa 0015 0015 0015 0015 0015 0015 0015 0040 0015 0015 0015 0015 0015 0015
0015 0015 0015 0015 0015 0015 0015 0015 0015 0015 0015 0015 0015 0015 0015 0015 0015 0040 0015
0015 0015 0015 0015 0015 0015 0015 0015 0040 0015 0040 0015 0015 0015 0015 0015 0040 0015 0040
0015 0040 0015 0040 0015 0015 0015 0015 0015 0040 0015 0040 0016 05eb 0014 0055 0015 0014

Volume Down

0000 006d 0022 0002 0156 00aa 0015 0015 0015 0015 0015 0015 0015 0040 0015 0015 0015 0015 0015 0015
0015 0015 0015 0015 0015 0015 0015 0015 0015 0015 0015 0015 0015 0015 0015 0015 0015 0040 0015
0015 0015 0015 0015 0015 0015 0015 0015 0040 0015 0040 0015 0015 0015 0040 0015 0040 0015 0040
0015 0040 0015 0040 0015 0015 0015 0015 0015 0040 0015 0015 0016 05eb 0014 0055 0015 0014

Volume 100%

0000 006d 0022 0002 0156 00aa 0015 0015 0015 0015 0015 0015 0015 0040 0015 0015 0015 0015 0015 0015
0015 0015 0015 0015 0015 0015 0015 0015 0015 0015 0015 0015 0015 0015 0015 0015 0015 0040 0015
0015 0015 0015 0015 0015 0015 0015 0015 0040 0015 0040 0015 0040 0015 0015 0015 0040 0015 0040
0015 0040 0015 0040 0015 0015 0015 0015 0015 0015 0015 0040 0016 05eb 0156 0055 0015 0e44

Volume 90%

0000 006d 0022 0002 0156 00aa 0015 0015 0015 0015 0015 0015 0015 0040 0015 0015 0015 0015 0015 0015
0015 0015 0015 0015 0015 0015 0015 0015 0015 0015 0015 0015 0015 0015 0015 0015 0015 0040 0015
0015 0015 0015 0015 0015 0015 0015 0015 0040 0015 0040 0015 0040 0015 0040 0015 0040 0015 0040
0015 0040 0015 0040 0015 0015 0015 0015 0015 0015 0015 0015 0016 05eb 0156 0055 0015 0e44

Volume 75%

0000 006d 0022 0002 0156 00aa 0015 0015 0015 0015 0015 0015 0015 0040 0015 0015 0015 0015 0015 0015
0015 0015 0015 0015 0015 0015 0015 0015 0015 0015 0015 0015 0015 0015 0015 0015 0015 0040 0015
0015 0015 0015 0015 0015 0015 0040 0015 0015 0015 0015 0015 0015 0015 0015 0015 0040 0015 0040
0015 0040 0015 0015 0015 0040 0015 0040 0015 0040 0015 0040 0016 05eb 0156 0055 0015 0e44

Volume 50%

0000 006d 0022 0002 0156 00aa 0015 0015 0015 0015 0015 0015 0015 0040 0015 0015 0015 0015 0015 0015
0015 0015 0015 0015 0015 0015 0015 0015 0015 0015 0015 0015 0015 0015 0015 0015 0015 0040 0015
0015 0015 0015 0015 0015 0015 0040 0015 0015 0015 0015 0015 0015 0015 0040 0015 0040 0015 0040
0015 0040 0015 0015 0015 0040 0015 0040 0015 0040 0015 0015 0016 05eb 0156 0055 0015 0e44

Volume 25%

0000 006d 0022 0002 0156 00aa 0015 0015 0015 0015 0015 0015 0015 0040 0015 0015 0015 0015 0015 0015
0015 0015 0015 0015 0015 0015 0015 0015 0015 0015 0015 0015 0015 0015 0015 0015 0015 0040 0015
0015 0015 0015 0015 0015 0015 0040 0015 0015 0015 0015 0015 0040 0015 0015 0015 0040 0015 0040
0015 0040 0015 0015 0015 0040 0015 0040 0015 0015 0015 0040 0016 05eb 0156 0055 0015 0e44

Volume 10%

0000 006d 0022 0002 0156 00aa 0015 0015 0015 0015 0015 0015 0015 0040 0015 0015 0015 0015 0015 0015
0015 0015 0015 0015 0015 0015 0015 0015 0015 0015 0015 0015 0015 0015 0015 0015 0015 0040 0015
0015 0015 0015 0015 0015 0015 0040 0015 0015 0015 0015 0015 0040 0015 0040 0015 0040 0015 0040
0015 0040 0015 0015 0015 0040 0015 0040 0015 0015 0015 0015 0016 05eb 0156 0055 0015 0e44

© 2015 Episode®

IR DEVICE ID =2

Power Toggle

0000 006d 0022 0002 0156 00aa 0015 0015 0015 0015 0015 0015 0015 0040 0015 0015 0015 0015 0015 0015 0015 0015 0015 0015 0015 0015 0015 0015 0015 0015 0015 0015 0015 0015 0015 0015 0015 0015 0015 0040 0015 0015 0015 0015 0015 0015 0015 0015 0015 0015 0015 0015 0015 0015 0015 0015 0015 0015 0015 0015 0015 0040 0015 0040 0015 0040 0015 0040 0015 0040 0015 0040 0015 0040 0015 0040 0015 0015 0016 05eb 0156 0055 0015 0e44

Power On

0000 006d 0022 0002 0156 00aa 0015 0015 0015 0015 0015 0015 0015 0040 0015 0015 0015 0015 0015 0015 0015 0015 0015 0015 0015 0015 0015 0015 0015 0015 0015 0015 0015 0015 0015 0015 0015 0015 0015 0040 0015 0015 0015 0015 0015 0015 0015 0015 0015 0015 0015 0015 0015 0015 0015 0015 0015 0015 0015 0015 0015 0040 0015 0015 0015 0040 0015 0040 0015 0040 0015 0040 0015 0040 0015 0040 0015 0015 0015 0040 0016 05eb 0156 0055 0015 0e44

Power Off

0000 006d 0022 0002 0156 00aa 0015 0015 0015 0015 0015 0015 0015 0040 0015 0015 0015 0015 0015 0015 0015 0015 0015 0015 0015 0015 0015 0015 0015 0015 0015 0015 0015 0015 0015 0015 0015 0015 0015 0040 0015 0015 0015 0015 0015 0015 0015 0015 0015 0015 0015 0015 0015 0015 0015 0015 0015 0015 0015 0015 0015 0040 0015 0040 0015 0040 0015 0040 0015 0040 0015 0040 0015 0040 0015 0040 0015 0015 0015 0015 0016 05eb 0156 0055 0015 0e44

Mute Toggle

0000 006d 0022 0002 0156 00aa 0015 0015 0015 0015 0015 0015 0015 0040 0015 0015 0015 0015 0015 0015 0015 0015 0015 0015 0015 0015 0015 0015 0015 0015 0015 0015 0015 0015 0015 0015 0015 0015 0015 0040 0015 0015 0015 0015 0015 0015 0015 0015 0015 0015 0015 0015 0015 0015 0015 0015 0015 0015 0015 0015 0015 0040 0015 0015 0015 0015 0015 0040 0015 0040 0015 0040 0015 0040 0015 0040 0015 0015 0015 0040 0015 0040 0016 05eb 0156 0055 0015 0e44

Mute On

0000 006d 0022 0002 0156 00aa 0015 0015 0015 0015 0015 0015 0015 0040 0015 0015 0015 0015 0015 0015 0015 0015 0015 0015 0015 0015 0015 0015 0015 0015 0015 0015 0015 0015 0015 0015 0015 0015 0015 0040 0015 0015 0015 0015 0015 0015 0015 0015 0015 0015 0015 0015 0015 0015 0015 0015 0015 0015 0015 0015 0015 0040 0015 0015 0015 0040 0015 0040 0015 0040 0015 0040 0015 0040 0015 0040 0015 0015 0015 0040 0015 0015 0016 05eb 0156 0055 0015 0e44

Mute Off

0000 006d 0022 0002 0156 00aa 0015 0015 0015 0015 0015 0015 0015 0040 0015 0015 0015 0015 0015 0015 0015 0015 0015 0015 0015 0015 0015 0015 0015 0015 0015 0015 0015 0015 0015 0015 0015 0015 0015 0040 0015 0015 0015 0015 0015 0015 0015 0015 0015 0015 0015 0015 0015 0015 0015 0015 0015 0015 0015 0015 0015 0040 0015 0040 0015 0015 0015 0040 0015 0040 0015 0040 0015 0040 0015 0040 0015 0015 0015 0015 0015 0040 0016 05eb 0156 0055 0015 0e44

Night Mode On

0000 006d 0022 0002 0156 00aa 0015 0015 0015 0015 0015 0015 0015 0040 0015 0015 0015 0015 0015 0015 0015 0015 0015 0015 0015 0015 0015 0015 0015 0015 0015 0015 0015 0015 0015 0015 0015 0015 0015 0040 0015 0015 0015 0015 0015 0015 0015 0015 0015 0015 0015 0015 0015 0015 0015 0015 0015 0015 0015 0015 0015 0040 0015 0040 0015 0040 0015 0040 0015 0040 0015 0040 0015 0040 0015 0040 0015 0015 0015 0015 0015 0015 0016 05eb 0156 0055 0015 0e44

Night Mode Off

0000 006d 0022 0002 0156 00aa 0015 0015 0015 0015 0015 0015 0015 0040 0015 0015 0015 0015 0015 0015 0015 0015 0015 0015 0015 0015 0015 0015 0015 0015 0015 0015 0015 0015 0015 0015 0015 0015 0015 0040 0015 0015 0015 0015 0015 0015 0015 0015 0015 0015 0015 0015 0015 0015 0015 0015 0015 0015 0015 0015 0015 0040 0015 0015 0015 0015 0015 0015 0015 0040 0015 0040 0015 0040 0015 0040 0015 0015 0015 0040 0015 0040 0016 05eb 0156 0055 0015 0e44

User EQ Flat

0000 006d 0022 0002 0156 00aa 0015 0015 0015 0015 0015 0015 0015 0040 0015 0015 0015 0015 0015 0015 0015 0015 0015 0015 0015 0015 0015 0015 0015 0015 0015 0015 0015 0015 0015 0015 0015 0015 0015 0040 0015 0015 0015 0015 0015 0015 0015 0015 0015 0015 0015 0015 0015 0015 0015 0015 0015 0015 0015 0015 0015 0040 0015 0015 0015 0015 0015 0040 0015 0040 0015 0040 0015 0040 0015 0040 0015 0015 0015 0040 0015 0040 0015 0015 0016 05eb 0156 0055 0015 0e44

User EQ Music

0000 006d 0022 0002 0156 00aa 0015 0015 0015 0015 0015 0015 0015 0040 0015 0015 0015 0015 0015 0015 0015 0015 0015 0015 0015 0015 0015 0015 0015 0015 0015 0015 0015 0015 0015 0015 0015 0015 0015 0040 0015 0015 0015 0015 0015 0015 0015 0015 0015 0015 0015 0015 0015 0015 0015 0015 0015 0015 0015 0015 0015 0040 0015 0015 0015 0040 0015 0015 0015 0040 0015 0040 0015 0040 0015 0040 0015 0015 0015 0040 0015 0015 0016 05eb 0156 0055 0015 0e44

User EQ Movie

0000 006d 0022 0002 0156 00aa 0015 0015 0015 0015 0015 0015 0015 0040 0015 0015 0015 0015 0015 0015
0015 0015 0015 0015 0015 0015 0015 0015 0015 0015 0015 0015 0015 0015 0015 0040 0015 0015 0015
0015 0015 0015 0015 0015 0015 0015 0015 0040 0015 0015 0015 0040 0015 0040 0015 0040 0015 0040
0015 0040 0015 0040 0015 0015 0015 0040 0015 0015 0015 0015 0016 05eb 0156 0055 0015 0e44

Volume Up

0000 006d 0022 0002 0156 00aa 0015 0015 0015 0015 0015 0015 0015 0040 0015 0015 0015 0015 0015 0015
0015 0015 0015 0015 0015 0015 0015 0015 0015 0015 0015 0015 0015 0015 0015 0040 0015 0015 0015
0015 0015 0015 0015 0015 0015 0015 0015 0040 0015 0040 0015 0015 0015 0015 0015 0040 0015 0040
0015 0040 0015 0040 0015 0015 0015 0015 0015 0040 0015 0040 0016 05eb 0014 0055 0015 0014

Volume Down

0000 006d 0022 0002 0156 00aa 0015 0015 0015 0015 0015 0015 0015 0040 0015 0015 0015 0015 0015 0015
0015 0015 0015 0015 0015 0015 0015 0015 0015 0015 0015 0015 0015 0015 0015 0040 0015 0015 0015
0015 0015 0015 0015 0015 0015 0015 0015 0040 0015 0040 0015 0015 0015 0040 0015 0040 0015 0040
0015 0040 0015 0040 0015 0015 0015 0015 0015 0040 0015 0015 0016 05eb 0014 0055 0015 0014

Volume 100%

0000 006d 0022 0002 0156 00aa 0015 0015 0015 0015 0015 0015 0015 0040 0015 0015 0015 0015 0015 0015
0015 0015 0015 0015 0015 0015 0015 0015 0015 0015 0015 0015 0015 0015 0015 0040 0015 0015 0015
0015 0015 0015 0015 0015 0015 0015 0015 0040 0015 0040 0015 0040 0015 0015 0015 0040 0015 0040
0015 0040 0015 0040 0015 0015 0015 0015 0015 0015 0015 0040 0016 05eb 0156 0055 0015 0e44

Volume 90%

0000 006d 0022 0002 0156 00aa 0015 0015 0015 0015 0015 0015 0015 0040 0015 0015 0015 0015 0015 0015
0015 0015 0015 0015 0015 0015 0015 0015 0015 0015 0015 0015 0015 0015 0015 0040 0015 0015 0015
0015 0015 0015 0015 0015 0015 0015 0015 0040 0015 0040 0015 0040 0015 0040 0015 0040 0015 0040
0015 0040 0015 0040 0015 0015 0015 0015 0015 0015 0015 0015 0016 05eb 0156 0055 0015 0e44

Volume 75%

0000 006d 0022 0002 0156 00aa 0015 0015 0015 0015 0015 0015 0015 0040 0015 0015 0015 0015 0015 0015
0015 0015 0015 0015 0015 0015 0015 0015 0015 0015 0015 0015 0015 0015 0015 0040 0015 0015 0015
0015 0015 0015 0015 0015 0015 0040 0015 0015 0015 0015 0015 0015 0015 0015 0015 0040 0015 0040
0015 0040 0015 0015 0015 0040 0015 0040 0015 0040 0015 0040 0016 05eb 0156 0055 0015 0e44

Volume 50%

0000 006d 0022 0002 0156 00aa 0015 0015 0015 0015 0015 0015 0015 0040 0015 0015 0015 0015 0015 0015
0015 0015 0015 0015 0015 0015 0015 0015 0015 0015 0015 0015 0015 0015 0015 0040 0015 0015 0015
0015 0015 0015 0015 0015 0015 0040 0015 0015 0015 0015 0015 0015 0015 0040 0015 0040 0015 0040
0015 0040 0015 0015 0015 0040 0015 0040 0015 0040 0015 0015 0016 05eb 0156 0055 0015 0e44

Volume 25%

0000 006d 0022 0002 0156 00aa 0015 0015 0015 0015 0015 0015 0015 0040 0015 0015 0015 0015 0015 0015
0015 0015 0015 0015 0015 0015 0015 0015 0015 0015 0015 0015 0015 0015 0015 0040 0015 0015 0015
0015 0015 0015 0015 0015 0015 0040 0015 0015 0015 0015 0015 0040 0015 0015 0015 0040 0015 0040
0015 0040 0015 0015 0015 0040 0015 0040 0015 0015 0015 0040 0016 05eb 0156 0055 0015 0e44

Volume 10%

0000 006d 0022 0002 0156 00aa 0015 0015 0015 0015 0015 0015 0015 0040 0015 0015 0015 0015 0015 0015
0015 0015 0015 0015 0015 0015 0015 0015 0015 0015 0015 0015 0015 0015 0015 0040 0015 0015 0015
0015 0015 0015 0015 0015 0015 0040 0015 0015 0015 0015 0015 0040 0015 0040 0015 0040 0015 0040
0015 0040 0015 0015 0015 0040 0015 0040 0015 0015 0015 0015 0016 05eb 0156 0055 0015 0e44

© 2015 Episode®

IR DEVICE ID =3

Power Toggle

0000 006d 0022 0002 0156 00aa 0015 0015 0015 0015 0015 0015 0015 0040 0015 0015 0015 0015 0015 0015 0015 0015 0015 0015 0015 0015 0015 0015 0015 0015 0015 0015 0015 0015 0015 0015 0015 0015 0015 0040 0015 0040 0015 0015 0015 0015 0015 0015 0015 0015 0015 0015 0015 0015 0015 0015 0015 0015 0015 0015 0015 0015 0040 0015 0040 0015 0040 0015 0040 0015 0040 0015 0040 0015 0040 0015 0040 0015 0040 0015 0015 0016 05eb 0156 0055 0015 0e44

Power On

0000 006d 0022 0002 0156 00aa 0015 0015 0015 0015 0015 0015 0015 0040 0015 0015 0015 0015 0015 0015 0015 0015 0015 0015 0015 0015 0015 0015 0015 0015 0015 0015 0015 0015 0015 0015 0015 0015 0015 0040 0015 0040 0015 0015 0015 0015 0015 0015 0015 0015 0015 0015 0015 0015 0015 0015 0015 0015 0015 0015 0015 0015 0040 0015 0015 0015 0040 0015 0040 0015 0040 0015 0040 0015 0040 0015 0040 0015 0040 0015 0015 0015 0040 0016 05eb 0156 0055 0015 0e44

Power Off

0000 006d 0022 0002 0156 00aa 0015 0015 0015 0015 0015 0015 0015 0040 0015 0015 0015 0015 0015 0015 0015 0015 0015 0015 0015 0015 0015 0015 0015 0015 0015 0015 0015 0015 0015 0015 0015 0015 0015 0040 0015 0040 0015 0015 0015 0015 0015 0015 0015 0015 0015 0015 0015 0015 0015 0015 0015 0015 0015 0015 0015 0015 0040 0015 0040 0015 0040 0015 0040 0015 0040 0015 0040 0015 0040 0015 0040 0015 0040 0015 0015 0015 0015 0016 05eb 0156 0055 0015 0e44

Mute Toggle

0000 006d 0022 0002 0156 00aa 0015 0015 0015 0015 0015 0015 0015 0040 0015 0015 0015 0015 0015 0015 0015 0015 0015 0015 0015 0015 0015 0015 0015 0015 0015 0015 0015 0015 0015 0015 0015 0015 0015 0040 0015 0040 0015 0015 0015 0015 0015 0015 0015 0015 0015 0015 0015 0015 0015 0015 0015 0015 0015 0015 0015 0015 0040 0015 0015 0015 0015 0015 0040 0015 0040 0015 0040 0015 0040 0015 0040 0015 0040 0015 0015 0015 0040 0015 0040 0016 05eb 0156 0055 0015 0e44

Mute On

0000 006d 0022 0002 0156 00aa 0015 0015 0015 0015 0015 0015 0015 0040 0015 0015 0015 0015 0015 0015 0015 0015 0015 0015 0015 0015 0015 0015 0015 0015 0015 0015 0015 0015 0015 0015 0015 0015 0015 0040 0015 0040 0015 0015 0015 0015 0015 0015 0015 0015 0015 0015 0015 0015 0015 0015 0015 0015 0015 0015 0015 0015 0040 0015 0015 0015 0040 0015 0040 0015 0040 0015 0040 0015 0040 0015 0040 0015 0040 0015 0015 0015 0040 0015 0015 0016 05eb 0156 0055 0015 0e44

Mute Off

0000 006d 0022 0002 0156 00aa 0015 0015 0015 0015 0015 0015 0015 0040 0015 0015 0015 0015 0015 0015 0015 0015 0015 0015 0015 0015 0015 0015 0015 0015 0015 0015 0015 0015 0015 0015 0015 0015 0015 0040 0015 0040 0015 0015 0015 0015 0015 0015 0015 0015 0015 0015 0015 0015 0015 0015 0015 0015 0015 0015 0015 0015 0040 0015 0040 0015 0015 0015 0040 0015 0040 0015 0040 0015 0040 0015 0040 0015 0040 0015 0015 0015 0015 0015 0040 0016 05eb 0156 0055 0015 0e44

Night Mode On

0000 006d 0022 0002 0156 00aa 0015 0015 0015 0015 0015 0015 0015 0040 0015 0015 0015 0015 0015 0015 0015 0015 0015 0015 0015 0015 0015 0015 0015 0015 0015 0015 0015 0015 0015 0015 0015 0015 0015 0040 0015 0040 0015 0015 0015 0015 0015 0015 0015 0015 0015 0015 0015 0015 0015 0015 0015 0015 0015 0015 0015 0015 0040 0015 0040 0015 0040 0015 0040 0015 0040 0015 0040 0015 0040 0015 0040 0015 0040 0015 0015 0015 0015 0015 0015 0016 05eb 0156 0055 0015 0e44

Night Mode Off

0000 006d 0022 0002 0156 00aa 0015 0015 0015 0015 0015 0015 0015 0040 0015 0015 0015 0015 0015 0015 0015 0015 0015 0015 0015 0015 0015 0015 0015 0015 0015 0015 0015 0015 0015 0015 0015 0015 0015 0040 0015 0040 0015 0015 0015 0015 0015 0015 0015 0015 0015 0015 0015 0015 0015 0015 0015 0015 0015 0015 0015 0015 0040 0015 0015 0015 0015 0015 0015 0015 0040 0015 0040 0015 0040 0015 0040 0015 0040 0015 0015 0015 0040 0015 0040 0016 05eb 0156 0055 0015 0e44

User EQ Flat

0000 006d 0022 0002 0156 00aa 0015 0015 0015 0015 0015 0015 0015 0040 0015 0015 0015 0015 0015 0015 0015 0015 0015 0015 0015 0015 0015 0015 0015 0015 0015 0015 0015 0015 0015 0015 0015 0015 0015 0040 0015 0040 0015 0015 0015 0015 0015 0015 0015 0015 0015 0015 0015 0015 0015 0015 0015 0015 0015 0015 0015 0015 0040 0015 0015 0015 0015 0015 0040 0015 0040 0015 0040 0015 0040 0015 0040 0015 0040 0015 0015 0015 0040 0015 0040 0015 0015 0016 05eb 0156 0055 0015 0e44

User EQ Music

0000 006d 0022 0002 0156 00aa 0015 0015 0015 0015 0015 0015 0015 0040 0015 0015 0015 0015 0015 0015 0015 0015 0015 0015 0015 0015 0015 0015 0015 0015 0015 0015 0015 0015 0015 0015 0015 0015 0015 0040 0015 0040 0015 0015 0015 0015 0015 0015 0015 0015 0015 0015 0015 0015 0015 0015 0015 0015 0015 0015 0015 0015 0040 0015 0015 0015 0040 0015 0015 0015 0040 0015 0040 0015 0040 0015 0040 0015 0040 0015 0015 0015 0040 0015 0015 0016 05eb 0156 0055 0015 0e44

User EQ Movie

0000 006d 0022 0002 0156 00aa 0015 0015 0015 0015 0015 0015 0015 0040 0015 0015 0015 0015 0015 0015 0015 0015 0015 0015 0015 0015 0015 0015 0015 0015 0015 0015 0015 0015 0015 0015 0015 0015 0015 0040 0015 0040 0015 0015 0015 0015 0015 0015 0015 0015 0015 0015 0015 0015 0040 0015 0015 0015 0040 0015 0040 0015 0040 0015 0040 0015 0040 0015 0040 0015 0015 0015 0040 0015 0015 0015 0015 0016 05eb 0156 0055 0015 0e44

Volume Up

0000 006d 0022 0002 0156 00aa 0015 0015 0015 0015 0015 0015 0015 0040 0015 0015 0015 0015 0015 0015 0015 0015 0015 0015 0015 0015 0015 0015 0015 0015 0015 0015 0015 0015 0015 0015 0015 0015 0015 0040 0015 0040 0015 0015 0015 0015 0015 0015 0015 0015 0015 0015 0015 0015 0040 0015 0040 0015 0015 0015 0015 0015 0040 0015 0040 0015 0040 0015 0040 0015 0015 0015 0015 0015 0040 0015 0040 0016 05eb 0014 0055 0015 0014

Volume Down

0000 006d 0022 0002 0156 00aa 0015 0015 0015 0015 0015 0015 0015 0040 0015 0015 0015 0015 0015 0015 0015 0015 0015 0015 0015 0015 0015 0015 0015 0015 0015 0015 0015 0015 0015 0015 0015 0015 0015 0040 0015 0040 0015 0015 0015 0015 0015 0015 0015 0015 0015 0015 0015 0015 0040 0015 0040 0015 0015 0015 0040 0015 0040 0015 0040 0015 0040 0015 0040 0015 0015 0015 0015 0015 0040 0015 0015 0016 05eb 0014 0055 0015 0014

Volume 100%

0000 006d 0022 0002 0156 00aa 0015 0015 0015 0015 0015 0015 0015 0040 0015 0015 0015 0015 0015 0015 0015 0015 0015 0015 0015 0015 0015 0015 0015 0015 0015 0015 0015 0015 0015 0015 0015 0015 0015 0040 0015 0040 0015 0015 0015 0015 0015 0015 0015 0015 0015 0015 0015 0015 0040 0015 0040 0015 0040 0015 0015 0015 0040 0015 0040 0015 0040 0015 0040 0015 0015 0015 0015 0015 0015 0015 0040 0016 05eb 0156 0055 0015 0e44

Volume 90%

0000 006d 0022 0002 0156 00aa 0015 0015 0015 0015 0015 0015 0015 0040 0015 0015 0015 0015 0015 0015 0015 0015 0015 0015 0015 0015 0015 0015 0015 0015 0015 0015 0015 0015 0015 0015 0015 0015 0015 0040 0015 0040 0015 0015 0015 0015 0015 0015 0015 0015 0015 0015 0015 0015 0040 0015 0040 0015 0040 0015 0040 0015 0040 0015 0040 0015 0040 0015 0040 0015 0015 0015 0015 0015 0015 0015 0015 0016 05eb 0156 0055 0015 0e44

Volume 75%

0000 006d 0022 0002 0156 00aa 0015 0015 0015 0015 0015 0015 0015 0040 0015 0015 0015 0015 0015 0015 0015 0015 0015 0015 0015 0015 0015 0015 0015 0015 0015 0015 0015 0015 0015 0015 0015 0015 0015 0040 0015 0040 0015 0015 0015 0015 0015 0015 0015 0015 0015 0015 0040 0015 0015 0015 0015 0015 0015 0015 0015 0015 0015 0040 0015 0040 0015 0040 0015 0015 0015 0040 0015 0040 0015 0040 0015 0040 0016 05eb 0156 0055 0015 0e44

Volume 50%

0000 006d 0022 0002 0156 00aa 0015 0015 0015 0015 0015 0015 0015 0040 0015 0015 0015 0015 0015 0015 0015 0015 0015 0015 0015 0015 0015 0015 0015 0015 0015 0015 0015 0015 0015 0015 0015 0015 0015 0040 0015 0040 0015 0015 0015 0015 0015 0015 0015 0015 0015 0015 0040 0015 0015 0015 0015 0015 0015 0015 0015 0015 0015 0040 0015 0040 0015 0040 0015 0015 0015 0040 0015 0040 0015 0040 0015 0040 0016 05eb 0156 0055 0015 0e44

Volume 25%

0000 006d 0022 0002 0156 00aa 0015 0015 0015 0015 0015 0015 0015 0040 0015 0015 0015 0015 0015 0015 0015 0015 0015 0015 0015 0015 0015 0015 0015 0015 0015 0015 0015 0015 0015 0015 0015 0015 0015 0040 0015 0040 0015 0015 0015 0015 0015 0015 0015 0015 0015 0015 0040 0015 0015 0015 0015 0015 0040 0015 0015 0015 0040 0015 0040 0015 0040 0015 0040 0015 0015 0015 0040 0015 0015 0016 05eb 0156 0055 0015 0e44

Volume 10%

0000 006d 0022 0002 0156 00aa 0015 0015 0015 0015 0015 0015 0015 0040 0015 0015 0015 0015 0015 0015 0015 0015 0015 0015 0015 0015 0015 0015 0015 0015 0015 0015 0015 0015 0015 0015 0015 0015 0015 0040 0015 0040 0015 0015 0015 0015 0015 0015 0015 0015 0015 0015 0040 0015 0015 0015 0015 0015 0040 0015 0040 0015 0040 0015 0040 0015 0040 0015 0040 0015 0015 0015 0040 0015 0015 0016 05eb 0156 0055 0015 0e44

© 2015 Episode®

IR DEVICE ID =4

Power Toggle

0000 006d 0022 0002 0156 00aa 0015 0015 0015 0015 0015 0015 0015 0040 0015 0015 0015 0015 0015 0015 0015 0015 0015 0015 0015 0015 0015 0015 0015 0015 0015 0015 0015 0015 0015 0015 0015 0040 0015 0015 0015 0015 0015 0015 0015 0015 0015 0015 0015 0015 0015 0015 0015 0015 0015 0015 0015 0015 0015 0015 0015 0015 0015 0040 0015 0040 0015 0040 0015 0040 0015 0040 0015 0040 0015 0040 0015 0040 0015 0015 0016 05eb 0156 0055 0015 0e44

Power On

0000 006d 0022 0002 0156 00aa 0015 0015 0015 0015 0015 0015 0015 0040 0015 0015 0015 0015 0015 0015 0015 0015 0015 0015 0015 0015 0015 0015 0015 0015 0015 0015 0015 0015 0015 0015 0015 0040 0015 0015 0015 0015 0015 0015 0015 0015 0015 0015 0015 0015 0015 0015 0015 0015 0015 0015 0015 0015 0015 0015 0015 0015 0015 0040 0015 0015 0015 0040 0015 0040 0015 0040 0015 0040 0015 0040 0015 0040 0015 0015 0015 0040 0016 05eb 0156 0055 0015 0e44

Power Off

0000 006d 0022 0002 0156 00aa 0015 0015 0015 0015 0015 0015 0015 0040 0015 0015 0015 0015 0015 0015 0015 0015 0015 0015 0015 0015 0015 0015 0015 0015 0015 0015 0015 0015 0015 0015 0015 0040 0015 0015 0015 0015 0015 0015 0015 0015 0015 0015 0015 0015 0015 0015 0015 0015 0015 0015 0015 0015 0015 0015 0015 0015 0015 0040 0015 0040 0015 0040 0015 0040 0015 0040 0015 0040 0015 0040 0015 0040 0015 0015 0015 0015 0016 05eb 0156 0055 0015 0e44

Mute Toggle

0000 006d 0022 0002 0156 00aa 0015 0015 0015 0015 0015 0015 0015 0040 0015 0015 0015 0015 0015 0015 0015 0015 0015 0015 0015 0015 0015 0015 0015 0015 0015 0015 0015 0015 0015 0015 0015 0040 0015 0015 0015 0015 0015 0015 0015 0015 0015 0015 0015 0015 0015 0015 0015 0015 0015 0015 0015 0015 0015 0015 0015 0015 0015 0040 0015 0015 0015 0015 0015 0040 0015 0040 0015 0040 0015 0040 0015 0040 0015 0015 0015 0040 0015 0040 0016 05eb 0156 0055 0015 0e44

Mute On

0000 006d 0022 0002 0156 00aa 0015 0015 0015 0015 0015 0015 0015 0040 0015 0015 0015 0015 0015 0015 0015 0015 0015 0015 0015 0015 0015 0015 0015 0015 0015 0015 0015 0015 0015 0015 0015 0040 0015 0015 0015 0015 0015 0015 0015 0015 0015 0015 0015 0015 0015 0015 0015 0015 0015 0015 0015 0015 0015 0015 0015 0015 0015 0040 0015 0015 0015 0040 0015 0040 0015 0040 0015 0040 0015 0040 0015 0040 0015 0015 0015 0040 0015 0015 0016 05eb 0156 0055 0015 0e44

Mute Off

0000 006d 0022 0002 0156 00aa 0015 0015 0015 0015 0015 0015 0015 0040 0015 0015 0015 0015 0015 0015 0015 0015 0015 0015 0015 0015 0015 0015 0015 0015 0015 0015 0015 0015 0015 0015 0015 0040 0015 0015 0015 0015 0015 0015 0015 0015 0015 0015 0015 0015 0015 0015 0015 0015 0015 0015 0015 0015 0015 0015 0015 0015 0015 0040 0015 0040 0015 0015 0015 0040 0015 0040 0015 0040 0015 0040 0015 0040 0015 0015 0015 0015 0015 0040 0016 05eb 0156 0055 0015 0e44

Night Mode On

0000 006d 0022 0002 0156 00aa 0015 0015 0015 0015 0015 0015 0015 0040 0015 0015 0015 0015 0015 0015 0015 0015 0015 0015 0015 0015 0015 0015 0015 0015 0015 0015 0015 0015 0015 0015 0015 0040 0015 0015 0015 0015 0015 0015 0015 0015 0015 0015 0015 0015 0015 0015 0015 0015 0015 0015 0015 0015 0015 0015 0015 0015 0015 0040 0015 0040 0015 0040 0015 0040 0015 0040 0015 0040 0015 0040 0015 0040 0015 0015 0015 0015 0015 0015 0016 05eb 0156 0055 0015 0e44

Night Mode Off

0000 006d 0022 0002 0156 00aa 0015 0015 0015 0015 0015 0015 0015 0040 0015 0015 0015 0015 0015 0015 0015 0015 0015 0015 0015 0015 0015 0015 0015 0015 0015 0015 0015 0015 0015 0015 0015 0040 0015 0015 0015 0015 0015 0015 0015 0015 0015 0015 0015 0015 0015 0015 0015 0015 0015 0015 0015 0015 0015 0015 0015 0015 0015 0040 0015 0015 0015 0015 0015 0015 0015 0040 0015 0040 0015 0040 0015 0040 0015 0015 0015 0040 0015 0040 0015 0040 0016 05eb 0156 0055 0015 0e44

User EQ Flat

0000 006d 0022 0002 0156 00aa 0015 0015 0015 0015 0015 0015 0015 0040 0015 0015 0015 0015 0015 0015 0015 0015 0015 0015 0015 0015 0015 0015 0015 0015 0015 0015 0015 0015 0015 0015 0015 0040 0015 0015 0015 0015 0015 0015 0015 0015 0015 0015 0015 0015 0015 0015 0015 0015 0015 0015 0015 0015 0015 0015 0015 0015 0015 0040 0015 0015 0015 0015 0015 0040 0015 0040 0015 0040 0015 0040 0015 0040 0015 0015 0015 0040 0015 0040 0015 0015 0016 05eb 0156 0055 0015 0e44

User EQ Music

0000 006d 0022 0002 0156 00aa 0015 0015 0015 0015 0015 0015 0015 0040 0015 0015 0015 0015 0015 0015 0015 0015 0015 0015 0015 0015 0015 0015 0015 0015 0015 0015 0015 0015 0015 0015 0015 0040 0015 0015 0015 0015 0015 0015 0015 0015 0015 0015 0015 0015 0015 0015 0015 0015 0015 0015 0015 0015 0015 0015 0015 0015 0015 0040 0015 0015 0015 0040 0015 0015 0015 0040 0015 0040 0015 0040 0015 0040 0015 0015 0015 0040 0015 0015 0016 05eb 0156 0055 0015 0e44

User EQ Movie

0000 006d 0022 0002 0156 00aa 0015 0015 0015 0015 0015 0015 0015 0040 0015 0015 0015 0015 0015 0015
0015 0015 0015 0015 0015 0015 0015 0015 0015 0015 0015 0015 0015 0015 0040 0015 0015 0015 0015 0015
0015 0015 0015 0015 0015 0015 0015 0015 0040 0015 0015 0015 0040 0015 0040 0015 0040 0015 0040
0015 0040 0015 0040 0015 0015 0015 0040 0015 0015 0015 0015 0016 05eb 0156 0055 0015 0e44

Volume Up

0000 006d 0022 0002 0156 00aa 0015 0015 0015 0015 0015 0015 0015 0040 0015 0015 0015 0015 0015 0015
0015 0015 0015 0015 0015 0015 0015 0015 0015 0015 0015 0015 0015 0015 0040 0015 0015 0015 0015 0015
0015 0015 0015 0015 0015 0015 0015 0015 0040 0015 0040 0015 0015 0015 0015 0015 0040 0015 0040
0015 0040 0015 0040 0015 0015 0015 0015 0015 0040 0015 0040 0016 05eb 0014 0055 0015 0014

Volume Down

0000 006d 0022 0002 0156 00aa 0015 0015 0015 0015 0015 0015 0015 0040 0015 0015 0015 0015 0015 0015
0015 0015 0015 0015 0015 0015 0015 0015 0015 0015 0015 0015 0015 0015 0040 0015 0015 0015 0015 0015
0015 0015 0015 0015 0015 0015 0015 0015 0040 0015 0040 0015 0015 0015 0040 0015 0040 0015 0040
0015 0040 0015 0040 0015 0015 0015 0015 0015 0040 0015 0015 0016 05eb 0014 0055 0015 0014

Volume 100%

0000 006d 0022 0002 0156 00aa 0015 0015 0015 0015 0015 0015 0015 0040 0015 0015 0015 0015 0015 0015
0015 0015 0015 0015 0015 0015 0015 0015 0015 0015 0015 0015 0015 0015 0040 0015 0015 0015 0015 0015
0015 0015 0015 0015 0015 0015 0015 0015 0040 0015 0040 0015 0040 0015 0015 0015 0040 0015 0040
0015 0040 0015 0040 0015 0015 0015 0015 0015 0015 0015 0040 0016 05eb 0156 0055 0015 0e44

Volume 90%

0000 006d 0022 0002 0156 00aa 0015 0015 0015 0015 0015 0015 0015 0040 0015 0015 0015 0015 0015 0015
0015 0015 0015 0015 0015 0015 0015 0015 0015 0015 0015 0015 0015 0015 0040 0015 0015 0015 0015 0015
0015 0015 0015 0015 0015 0015 0015 0015 0040 0015 0040 0015 0040 0015 0040 0015 0040 0015 0040
0015 0040 0015 0040 0015 0015 0015 0015 0015 0015 0015 0015 0016 05eb 0156 0055 0015 0e44

Volume 75%

0000 006d 0022 0002 0156 00aa 0015 0015 0015 0015 0015 0015 0015 0040 0015 0015 0015 0015 0015 0015
0015 0015 0015 0015 0015 0015 0015 0015 0015 0015 0015 0015 0015 0015 0040 0015 0015 0015 0015 0015
0015 0015 0015 0015 0015 0015 0040 0015 0015 0015 0015 0015 0015 0015 0015 0015 0040 0015 0040
0015 0040 0015 0015 0015 0040 0015 0040 0015 0040 0015 0040 0016 05eb 0156 0055 0015 0e44

Volume 50%

0000 006d 0022 0002 0156 00aa 0015 0015 0015 0015 0015 0015 0015 0040 0015 0015 0015 0015 0015 0015
0015 0015 0015 0015 0015 0015 0015 0015 0015 0015 0015 0015 0015 0015 0040 0015 0015 0015 0015 0015
0015 0015 0015 0015 0015 0015 0040 0015 0015 0015 0015 0015 0015 0015 0040 0015 0040 0015 0040
0015 0040 0015 0015 0015 0040 0015 0040 0015 0040 0015 0015 0016 05eb 0156 0055 0015 0e44

Volume 25%

0000 006d 0022 0002 0156 00aa 0015 0015 0015 0015 0015 0015 0015 0040 0015 0015 0015 0015 0015 0015
0015 0015 0015 0015 0015 0015 0015 0015 0015 0015 0015 0015 0015 0015 0040 0015 0015 0015 0015 0015
0015 0015 0015 0015 0015 0015 0040 0015 0015 0015 0015 0015 0040 0015 0015 0015 0040 0015 0040
0015 0040 0015 0015 0015 0040 0015 0040 0015 0015 0015 0040 0016 05eb 0156 0055 0015 0e44

Volume 10%

0000 006d 0022 0002 0156 00aa 0015 0015 0015 0015 0015 0015 0015 0040 0015 0015 0015 0015 0015 0015
0015 0015 0015 0015 0015 0015 0015 0015 0015 0015 0015 0015 0015 0015 0040 0015 0015 0015 0015 0015
0015 0015 0015 0015 0015 0015 0040 0015 0015 0015 0015 0015 0040 0015 0040 0015 0040 0015 0040
0015 0040 0015 0015 0015 0040 0015 0040 0015 0015 0015 0015 0016 05eb 0156 0055 0015 0e44

© 2015 Episode®

CONTACTING TECHNICAL SUPPORT

Phone: (866) 838-5052
Email: Techsupport@snapav.com

© 2015 Episode®
Rev: 151013-1215